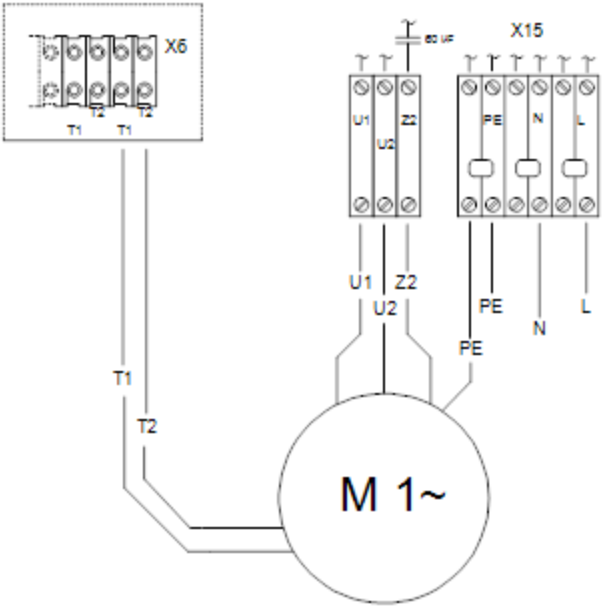
X6
T2
T2
T1
T1
60 uF
X15
U1
Z2
U2
PE
N
L
U1
Z2
U2
PE
N
L
PE
T1
T2
M 1~